Verlängerung 25 mm -

12 190 970 90 Produktversion ab 7/11/2019

- bis 25 mm: 1x 12 190 970 90
- 26 mm - 50 mm: 2x 12 190 970 90

für UP-Einhandbatterie Brause und Wanne 36 02X
SSS-FF

Verlängerung 25 mm -

12 190 970 90 Produktversion ab 7/11/2019

mm [inches]

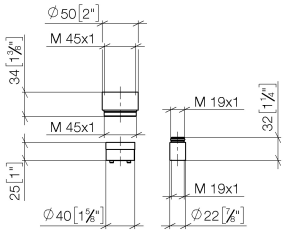

Verlängerung 25 mm -

12 190 970 90 Produktversion ab 7/11/2019

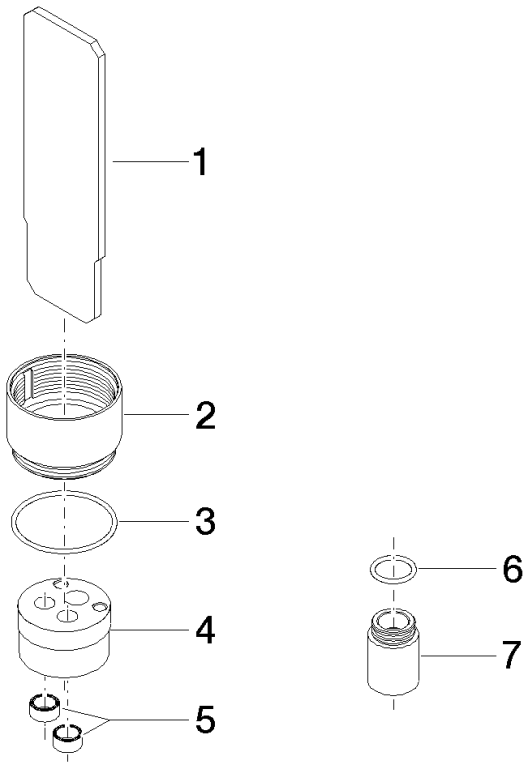

Ersatzteilstückliste

Nr.	Artikelnummer	Benennung	Verbaumenge	Lieferzeit
1	09 30 09 075 90	Schluessel	1	2
2	09 17 01 191 90	Huelse	1	2
3	09 14 10 210 90	Dichtung	1	2
4	09 30 11 186 90	Scheibe	1	2
5	09 14 03 160 90	Dichtung	2	2
6	09 14 10 047 90	Dichtung	1	2
7	09 17 01 192 90	Huelse	1	2